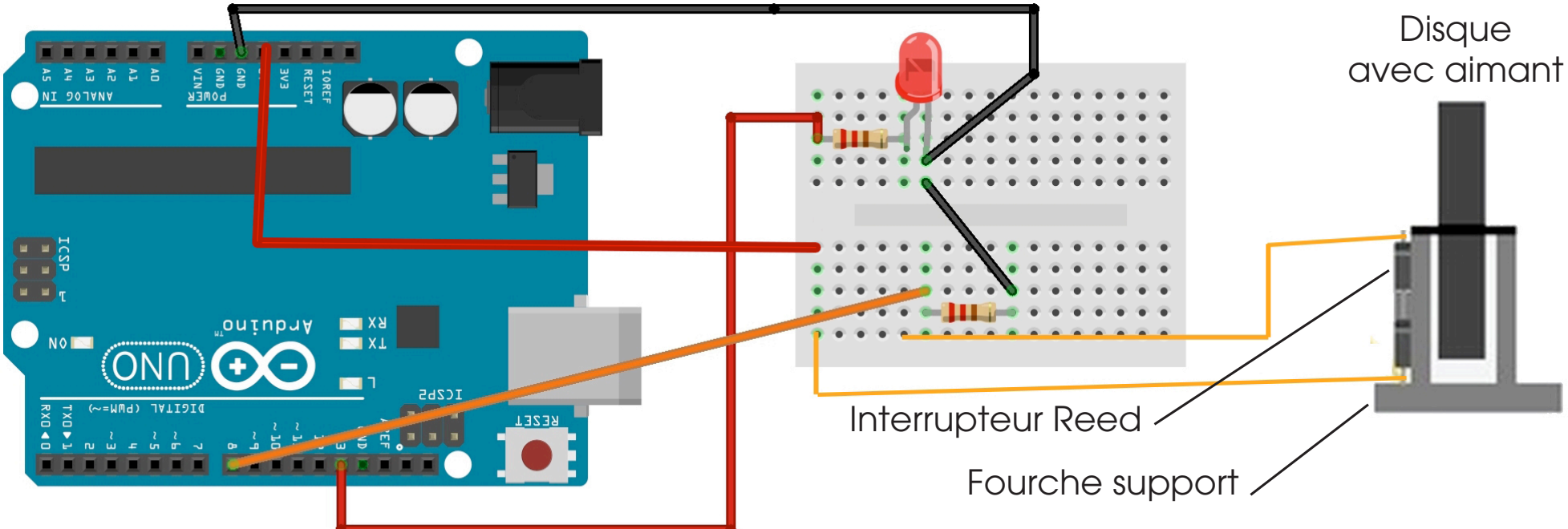
Disque
avec aimant
Interrupteur Reed
Fourche support